ALL INFORMATION INNEHÅLLANDE
I DENNA RITNING ÄR KRIMA ROSTFRITT AB
EGENDOM. ALL REPRODUKTION
I DEL ELLER HELHET UTAN SKRIVET
TILLSTÅND FRÅN KRIMA ROSTFRITT AB
BEIVRAS.

ZONE	REV.	REVISIONS DESCRIPTION	DATE	APPROVED

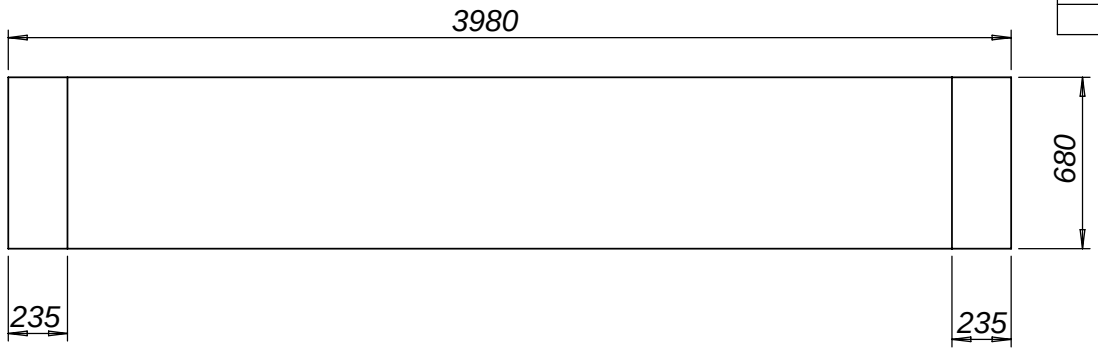

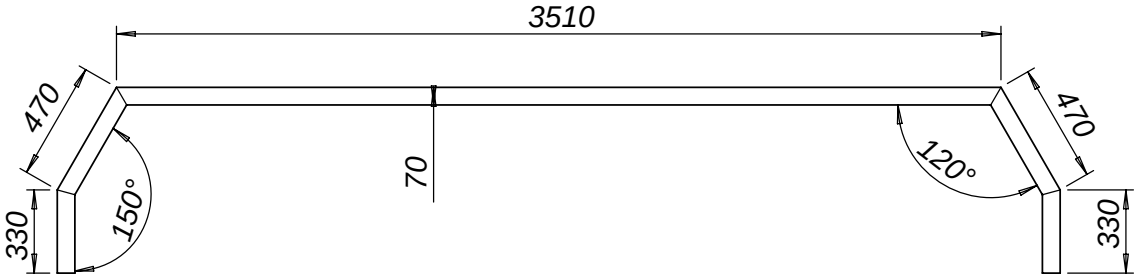

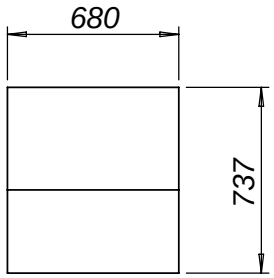

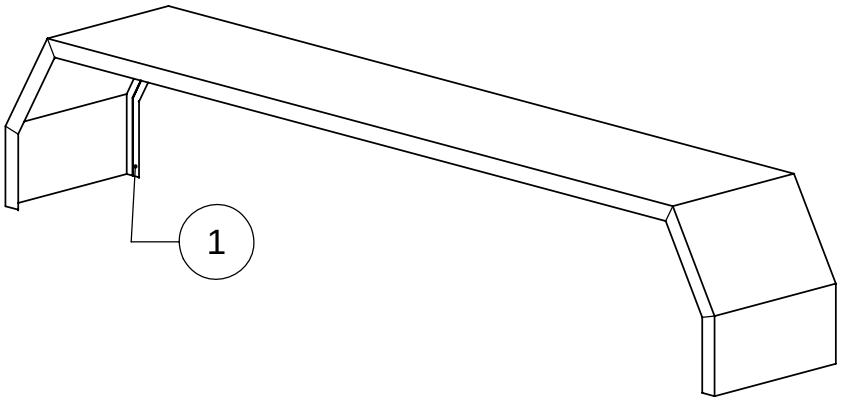

Det.nr	Ant	Benämning	Anmärkning	Art.nr
1	*	Skärmkant	Dubbelvikta kanter 35mm	-

DIMENSIONER I MM
TOLERANSER:

MATERIAL RFS--2333

FINISH BLANKGLÖDGAD

EJ MÄTTSATT = KRIMA STD

	NAME	DATE
DRAWN	J.N	-
CHECKED		
ENG APPR.		
MFG APPR.		
Q.A.		

MÄRKE:

Kundritning

KRIMA ROSTFRITT AB

Skärm Tridem

SIZE A | RITNINGS NR. 702005IC-3 | REV.

SCALE:1:30 | WEIGHT: | SHEET 1 OF 1