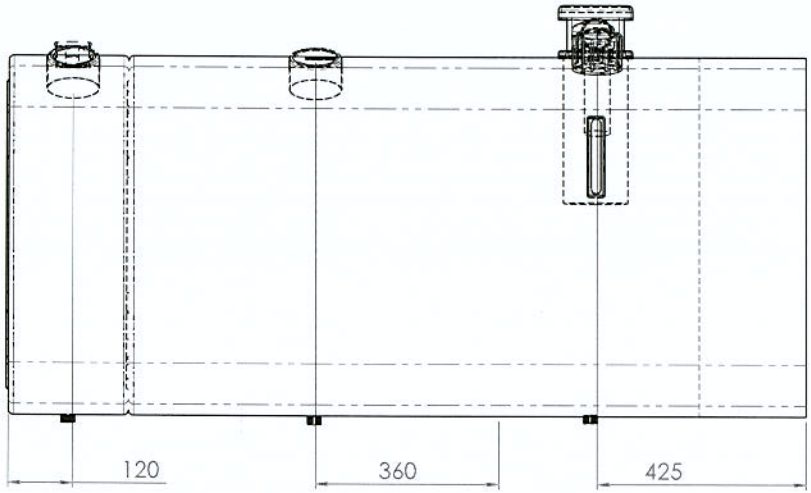

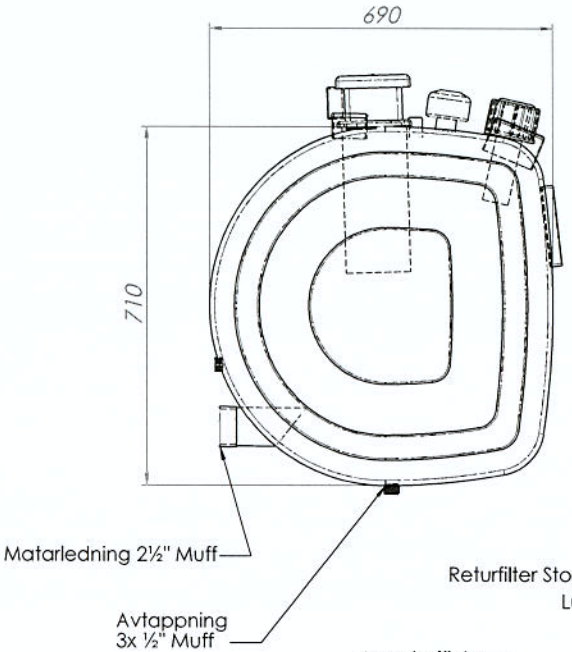

Dieselolja ~290 L
Hydraulolja 200 L
Adblue 100 L

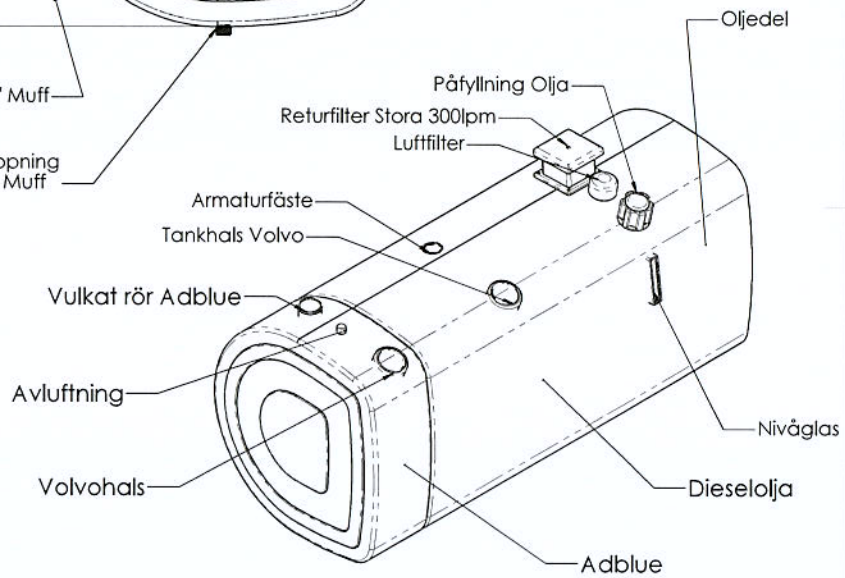

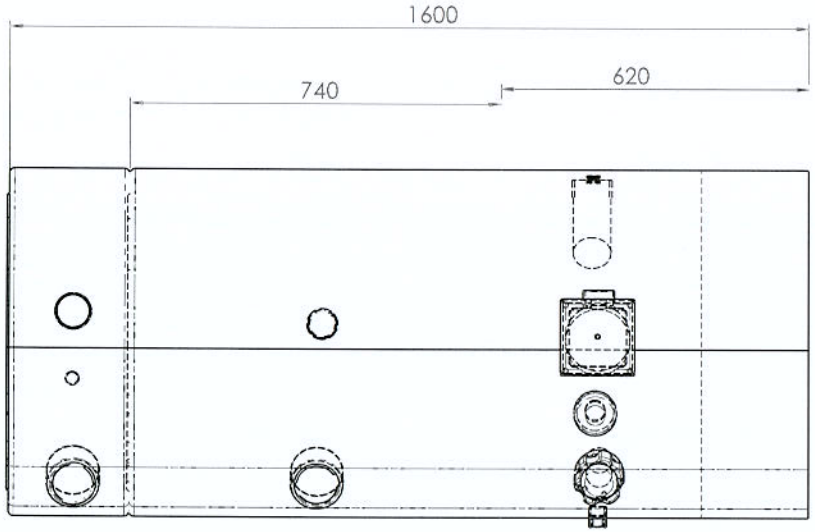

Pos.nr	Antal	Benämning	Anmärkning	Art.nr

OM INGET ANNAT SPECIFIERAS:
DIMENSIONER ÄR I MILLIMETRAR
YTFINNISH: POLERAD
TOLERANSER: GENERELLA
ISO 13920-C

MÄRKE:

	NAMN	SIGNATUR	DATUM
RITAD	B.B.		110413
GRANSK			
GODK.			
-			
Q.A			

MATERIAL: 2333 2B (RF)
T = 2mm
Polerad

VIKT:

KRIMA

TITEL:

Kombitank D-71

RITNINGS NR.

Order 20407

A3

SKALA:1:10

BLAD 1 OF 1