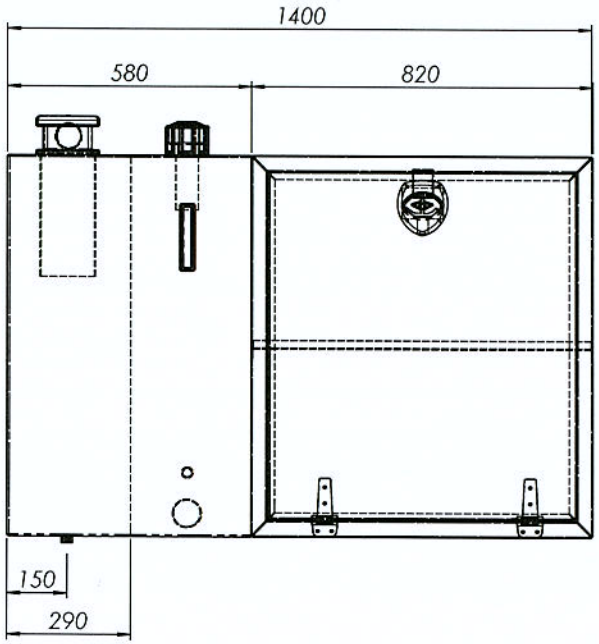

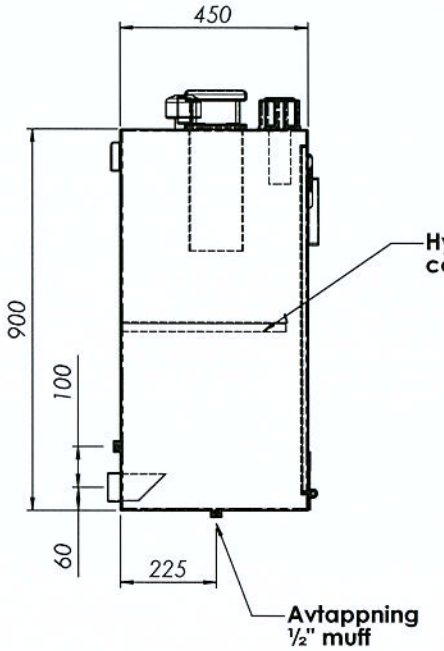

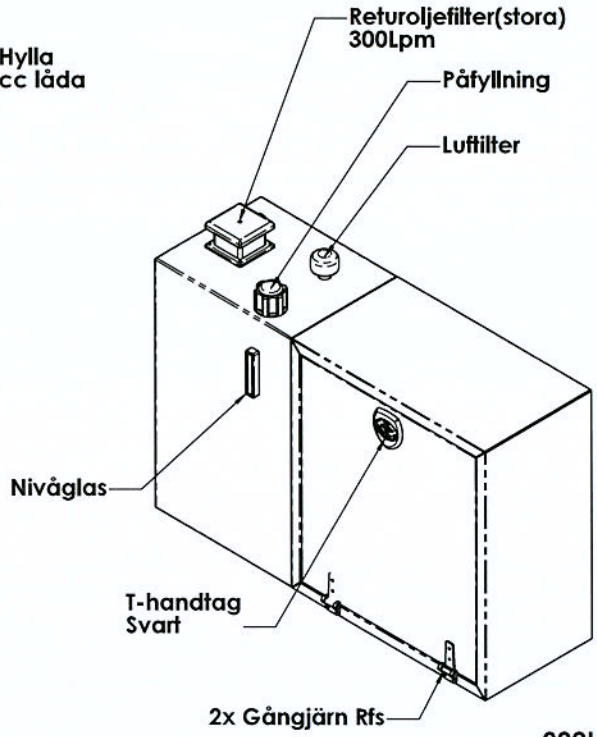

200L Olja

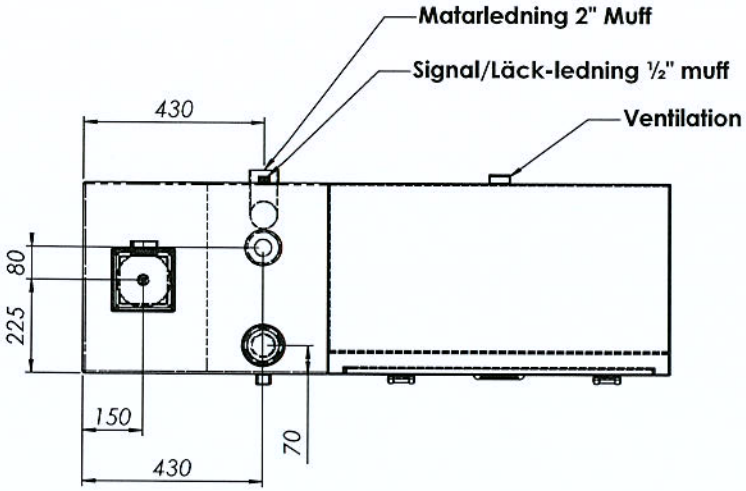

Hålbild för innerskott
ej ritad

Pos.nr	Antal	Benämning	Anmärkning	Art.nr

OM INGET ANNAT SPECIFIERAS:
DIMENSIONER ÄR I MILLIMETRAR
YTFINNISH: POLERAD
TOLERANSER: GENERELLA
LINJÄR: SS-ISO 2768-1
VINKEL: SS-ISO 2768-1

MÄRKE:

	NAME	SIGNATURE	DATE
RITAD	J.N		080117
GRANSK	Ändrad		080123
GODK.			
-			
Q.A			

MATERIAL: Rostfri plåt T = 2mm POLERAD

VIKT:

KRIMA

TITEL: Kombilåda RF

RITNINGS NR. 16111

A3

SKALA:1:12

BLAD 1 OF 1